ALBATUR
produces quality

M03 7010

80 KG AYARLI SÜRME KAPAK SİSTEMİ • ADJUSTABLE SLIDING DOOR SYSTEM

18 - 22 mm | 80 | 2

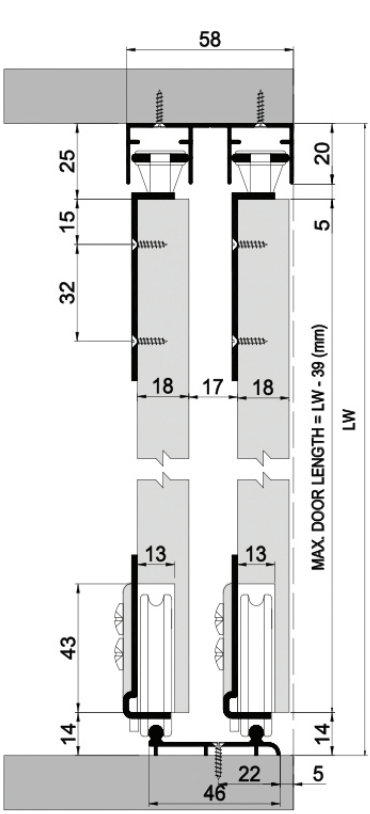

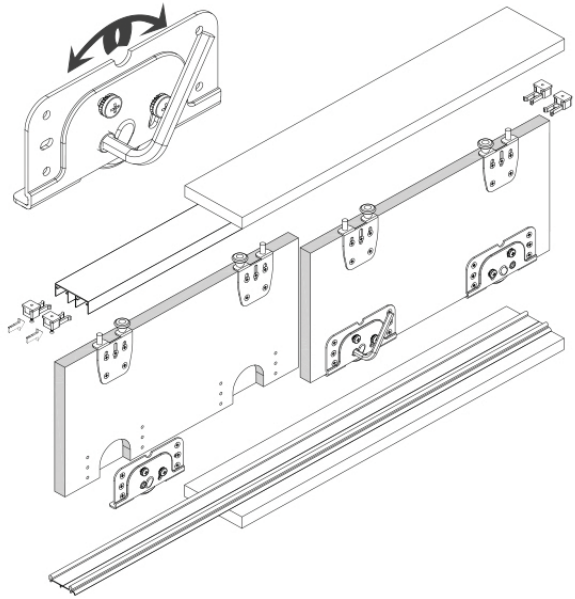

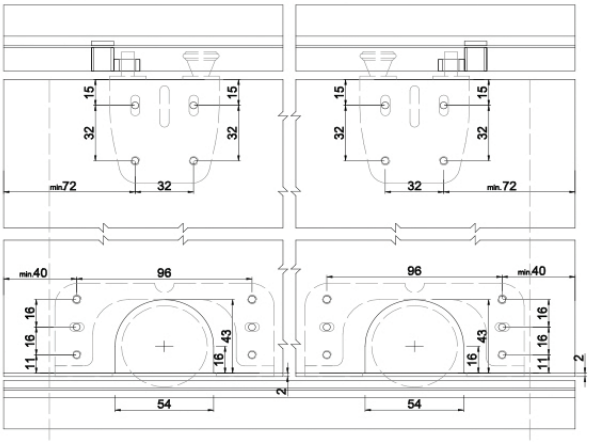

PDF

VIDEO

M03 7010 1 Takım İçeriği / 1 Set Includes

M03 7010 500 2X

M03 7010 502 1X

M03 7010 501 1X

M03 7030 510 2X

Ray Profilleri / Rail Profiles

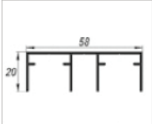

M50 7002 410 mt

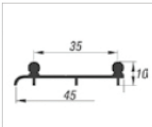

M50 7003 410 mt

* Verilen ölçüler bağlayıcı değildir. Önerilen kurulum ölçüleridir. Albatur ürün özelliklerinde haber vermeden değişiklik yapabilir.
* The given dimension are not binding. These are recommended asamble dimensions. Albatur can make alteration to product specification without notice.