M03 7010 E

70 KG AYARLI SÜRME KAPAK SİSTEMİ • ADJUSTABLE SLIDING DOOR SYSTEM

18 - 22 mm | 70 kg | 2

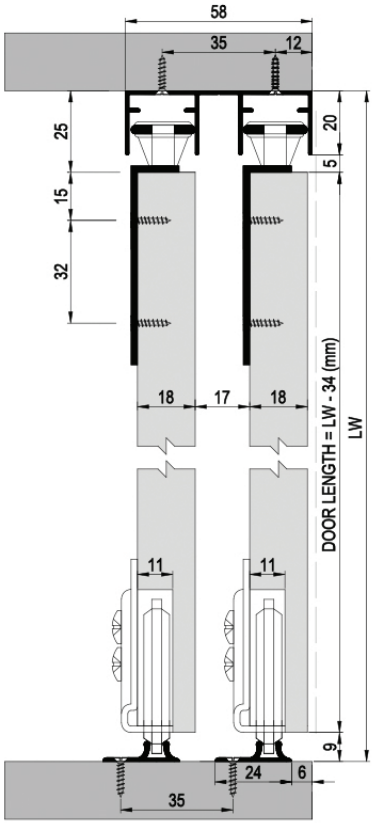

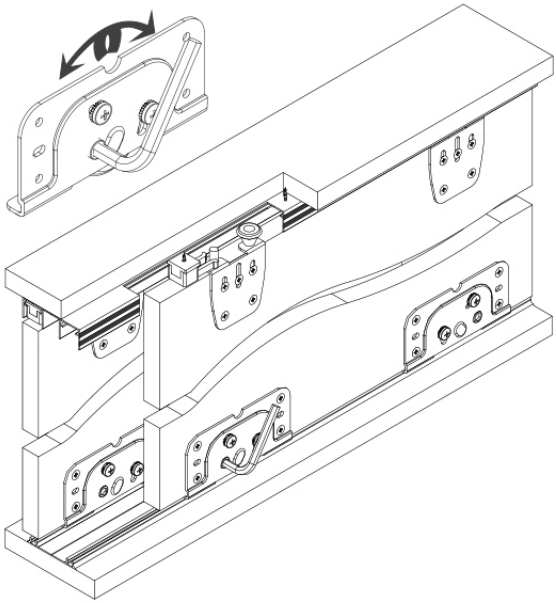

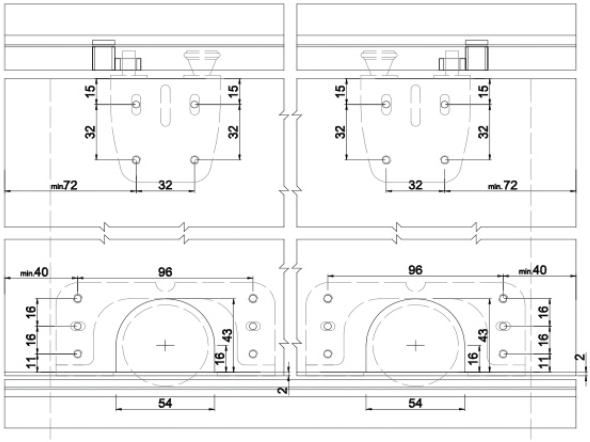

PDF

M03 7010 E 1 Takım İçeriği / 1 Set Includes

M03 7010 503	2X

M03 7010 502	1X

M03 7010 501	1X

M03 7030 510	2X

Ray Profilleri / Rail Profiles

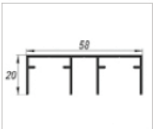

M50 7002 410	mt

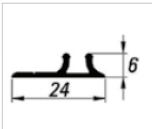

M50 7102 410	mt

* Verilen ölçüler bağlayıcı değildir. Önerilen kurulum ölçüleridir. Albatur ürün özelliklerinde haber vermeden değişiklik yapabilir.
* The given dimension are not binding. These are recommended asamble dimensions. Albatur can make alteration to product specification without notice.