Multiline 7032

103-7032

75 KG AYARLI SÜRME KAPAK SİSTEMİ
75 KG ADJUSTABLE SLIDING DOOR SYSTEM

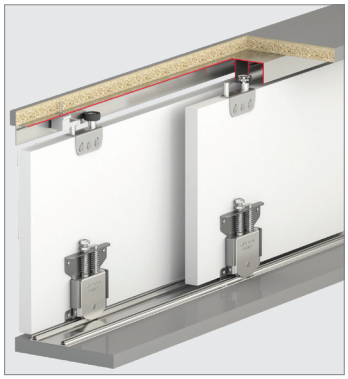

Bilgi / Information

- 1 Kutu İçeriği : 2 Kapak Mekanizma
- In 1 box : 2 Doors Mechanism

Yavaşlatıcı Alternatifi / Soft Closer Alternative

117-6950-1610	117-6970-1610	117-6810-1600
117-6940-1600	117-6666-1610	117-6710-1610

103-7032 1 Takım İçeriği / 1 Kit Includes

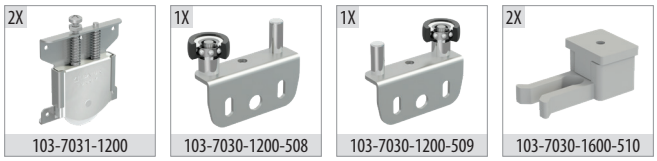

Ray Profilleri / Rail Profiles

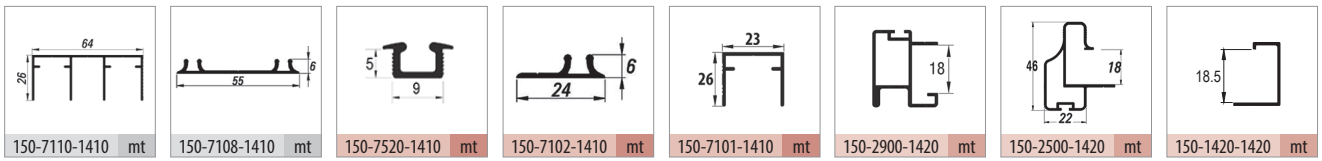

Kulp Profilleri / Handle Profiles

Teknik Detay / Technical Detail

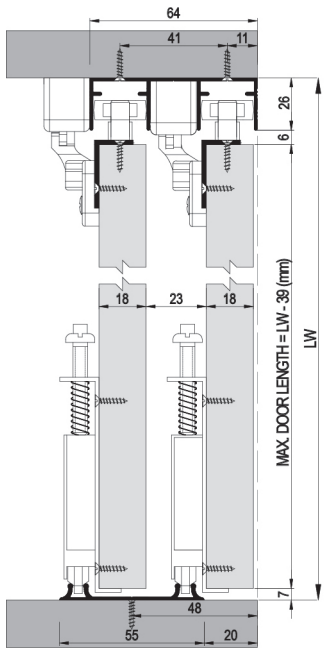

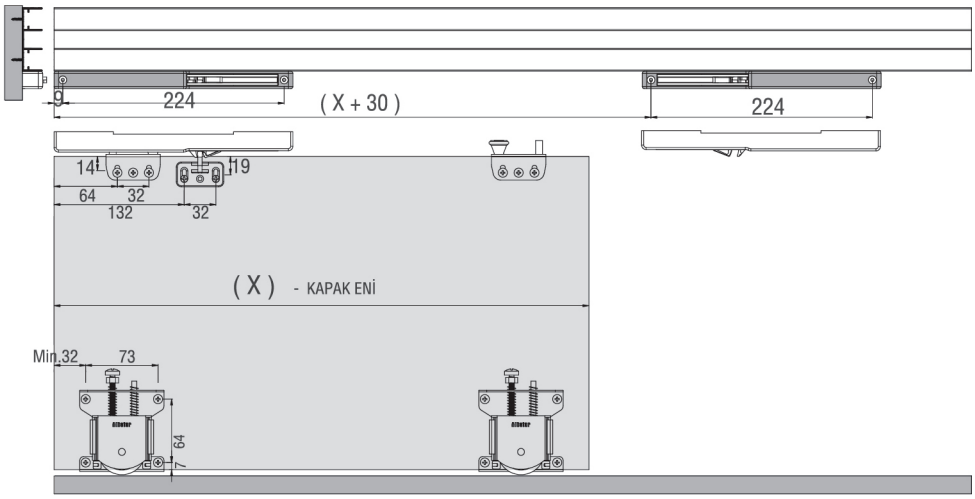

Ölçülerde değişiklik yapma hakkı saklıdır. Reserves the right to the change of the dimensions.

Kod / Code No	Açıklama / Description	Renk / Colour	Birim / Unit			Profil mt. / Profiles mt.			Bağ / Bnd.
103-7032-1200	7030 SFT -75 Kg Sürme Kapak Sistemi / 75 Kg Sliding Door System	Silver	1 Kapak / 1 Kit	32	1.024	-	-	-	-
150-7110-1410	Alüminyum Üst Ray Profili / Aluminium Top Rail Profile	Eloksal / Mat Anodized	mt.	-	-	2,0	2,5	3,0	6 ad/pcs
150-7108-1410	Alüminyum Alt Ray Profili / Aluminium Bottom Rail Profile	Eloksal / Mat Anodized	mt.	-	-	2,0	2,5	3,0	12 ad/pcs
150-2900-1420	Alüminyum Kulp Profili / Aluminium Handle Profile	Parlak / Bright	mt.	-	-	2,0	2,5	3,0	6 ad/pcs
150-2500-1420	Alüminyum Kulp Profili / Aluminium Handle Profile	Parlak / Bright	mt.	-	-	2,0	-	3,0	6 ad/pcs
150-1420-1420	Alüminyum Kapama Profili / Aluminium Closure Profile	Parlak / Bright	mt.	-	-	-	-	3,0	10 ad/pcs