ALBATUR® produces quality

M20 9010 SFT

60 KG AY. ÇİFT YÖNE YAVAŞLATICILI SÜRME KAPI SİSTEMİ • SLIDING DOOR SYSTEM - TWO WAY SOFT CLOSING

25-60 mm | 60 | 1

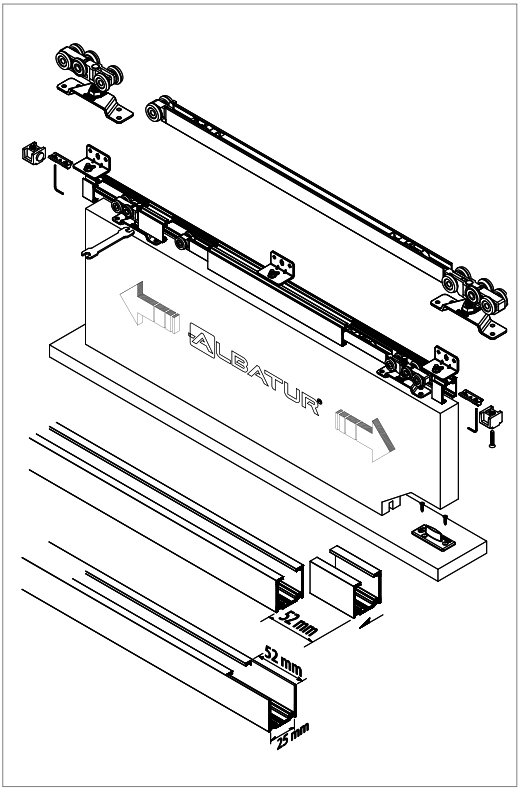

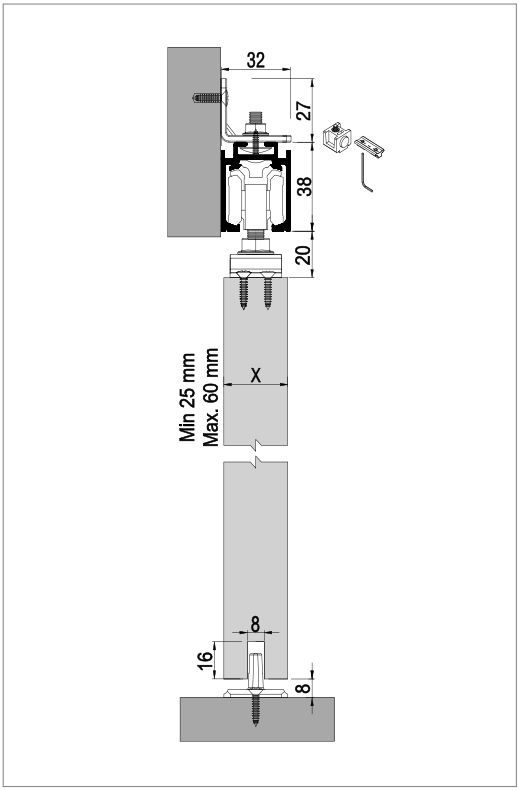

M20 9010 SFT 1 Takım İçeriği / 1 Set Includes

M20 9010 500 1X

M20 9010 501 1X

M20 9010 502 2X

M20 9010 503 2X

M20 7310 504 3X

M20 7090 502 1X

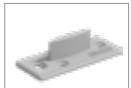
M20 9700 505 1X

M2 Allen 1X

M20 7310 506 3X

Ray Profilleri / Rail Profiles

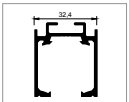

M50 9775 410 mt

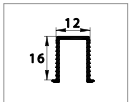

M50 9160 410 mt

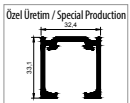

M50 9770 410 mt

PDF

VIDEO

* Verilen ölçüler bağlayıcı değildir. Önerilen kurulum ölçüleridir. Albatur ürün özelliklerinde haber vermeden değişiklik yapabilir.
* The given dimension are not binding. These are recommended asamble dimensions. Albatur can make alteration to product specification without notice.

ALBATUR®
produces quality

M20 9010 SFT

60 KG AY. ÇİFT YÖNE YAVAŞLATICILI SÜRME KAPI SİSTEMİ • SLIDING DOOR SYSTEM - TWO WAY SOFT CLOSING

25-60 mm | 60 | 1

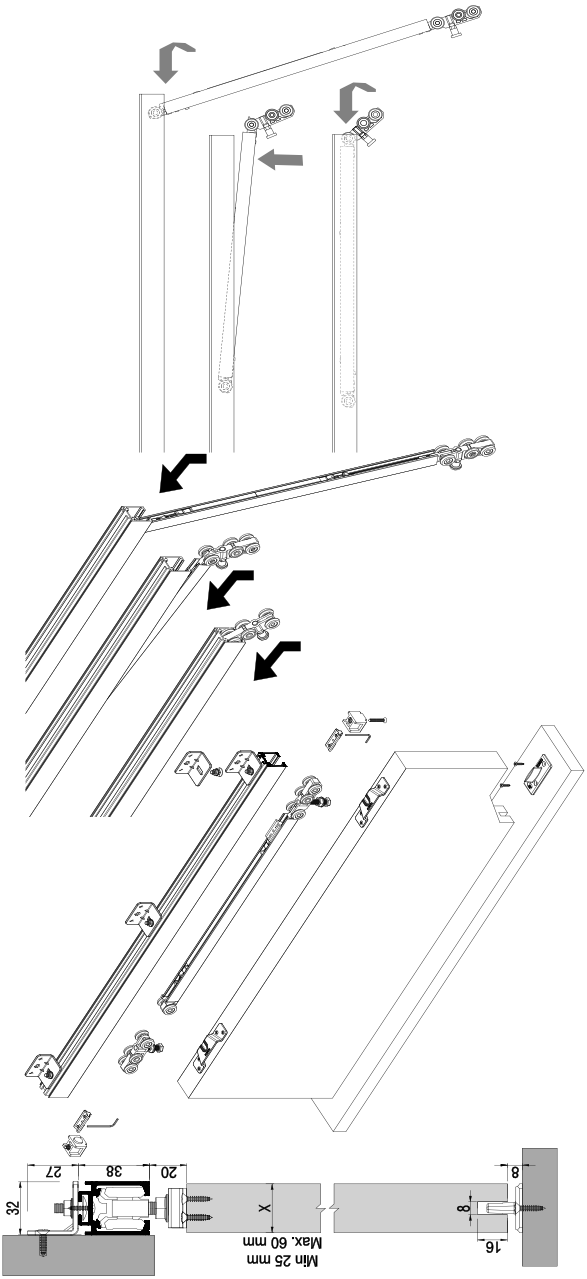

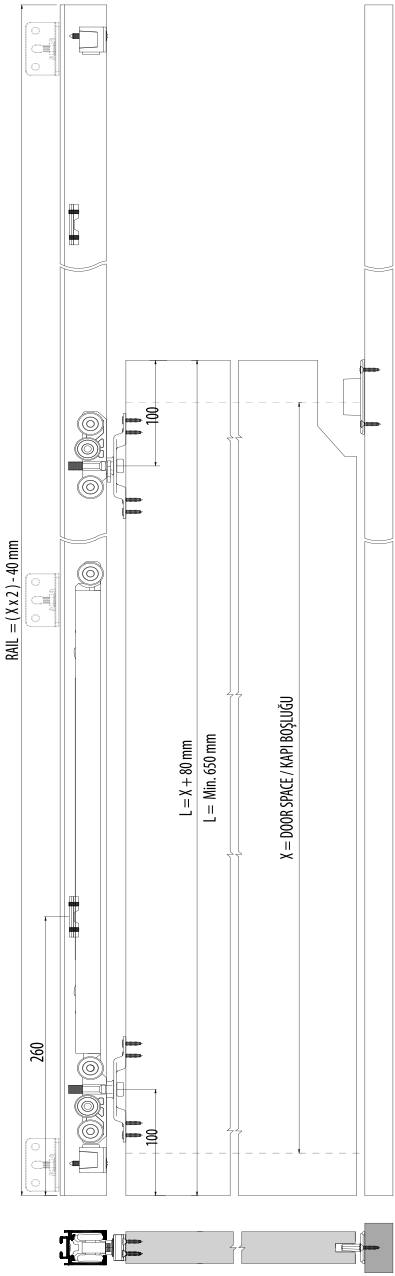

* Verilen ölçüler bağlayıcı değildir. Önerilen kurulum ölçüleridir. Albatur ürün özelliklerinde haber vermeden değişiklik yapabilir.
* The given dimension are not binding. These are recommended asamble dimensions. Albatur can make alteration to product specification without notice.