DoorSlide 9700

120-9700

120 KG AYARLI SÜRME KAPI SİSTEMİ

120 KG ADJUSTABLE SLIDING DOOR SYSTEM

Bilgi / Information

- Minimum kapı eni 400 mm olmalıdır.
- The minimum door width should be 400 mm.

120-9700 1 Takım İçeriği / 1 Kit Includes

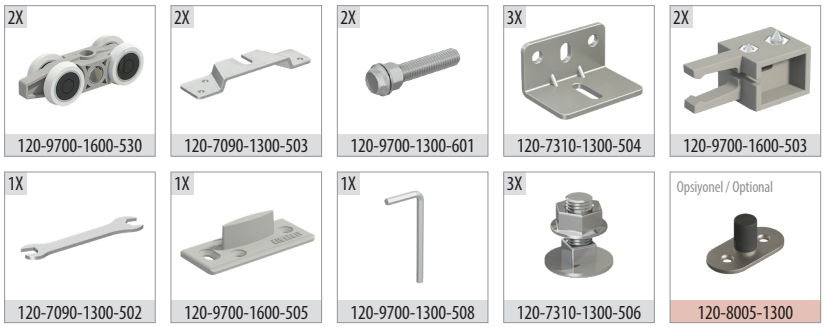

Ray Profilleri / Rail Profiles

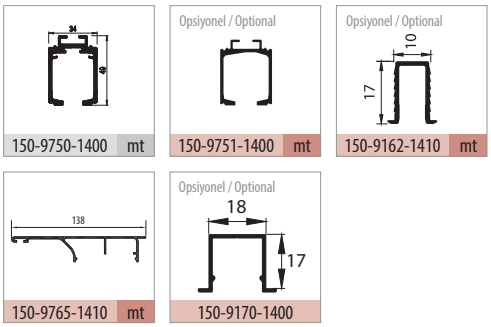

Teknik Detay / Technical Detail

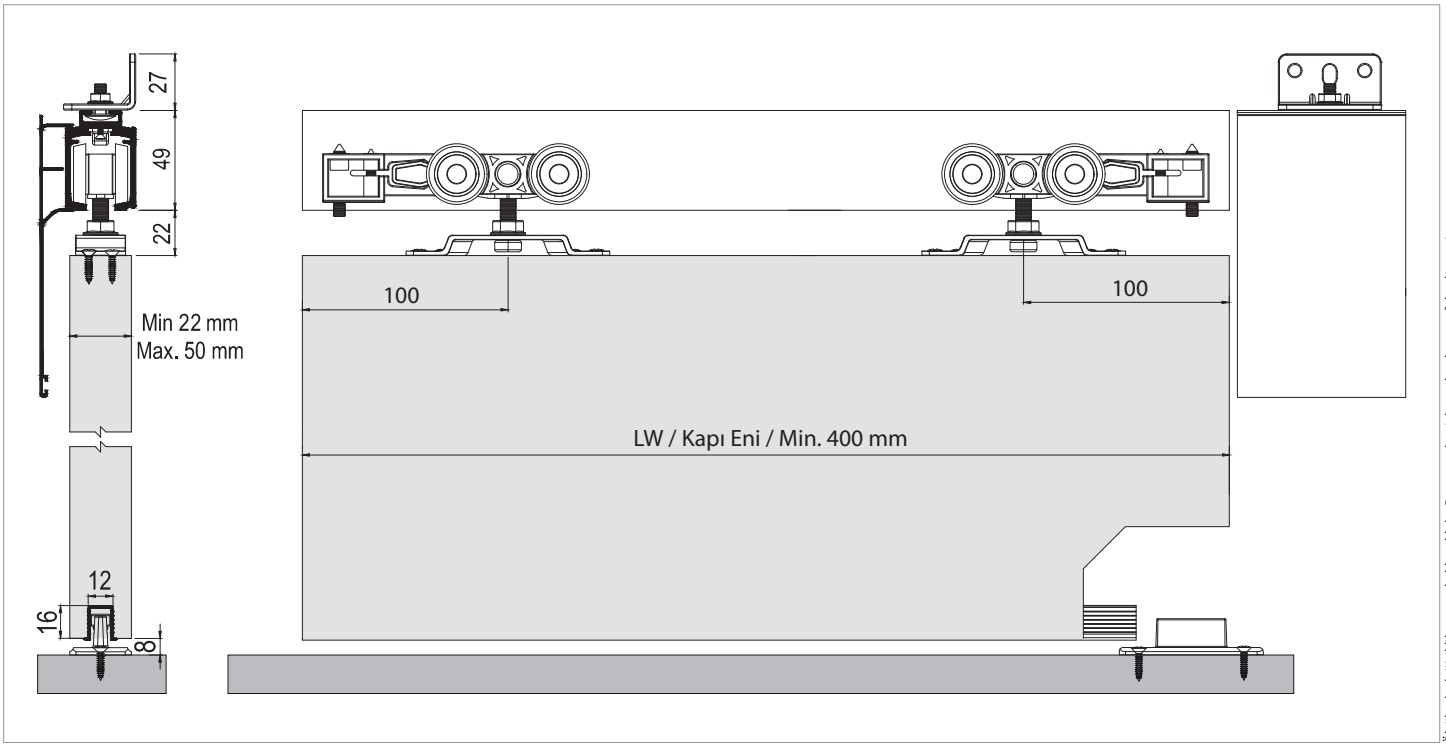

Ölçülerde değişiklik yapma hakkı saklıdır. Reserves the right to the change of the dimensions.

Kod / Code No	Açıklama / Description	Renk / Colour	Birim / Unit			Profil mt. / Profiles mt.			Bağ / Bnd.
120-9700-1600	120 Kg Sürme Kapı Sistemi / Sliding Door System	Gri / Grey	1 Kapı / 1 Kit	24	576	-	-	-	-
120-8005-1300	Rulmanlı Alt Klavuz Tekeri / Lower Guide Wheel With Bearing	Gri / Grey	1 Adet/1 Pcs.	12	576	-	-	-	-
150-9750-1400	Alüminyum Üst Ray Profili / Aluminium Top Rail Profile	Pres / Uncoated	mt.	-	-	2,0	-	3,0	2 ad/pcs
150-9751-1400	Alüminyum Üst Ray Profili / Aluminium Top Rail Profile	Pres / Uncoated	mt.	-	-	2,0	-	3,0	2 ad/pcs
150-9162-1410	Alüminyum Alt Klavuz Profili / Aluminium Bottom Slider Profile	Eloksal / Mat Anodized	mt.	-	-	-	-	3,0	20 ad/pcs
150-9765-1410	Alüminyum Alın Kapama / Aluminium Cover Front	Eloksal / Mat Anodized	mt.	-	-	2,0	-	3,0	2 ad/pcs
150-9170-1400	Alüminyum Alt Klavuz Profili / Aluminium Bottom Slider Profile	Pres / Uncoated	mt.	-	-			3,0	20 ad/pcs