DoorSync 9801

121-9801

120 KG AYARLI TEK YÖNE YAVAŞLATICILI HALATLI SÜRME KAPI SİSTEMİ

120 KG ADJUSTABLE FUNICULAR SLIDING DOOR SYSTEM - ONE WAY SOFT CLOSING

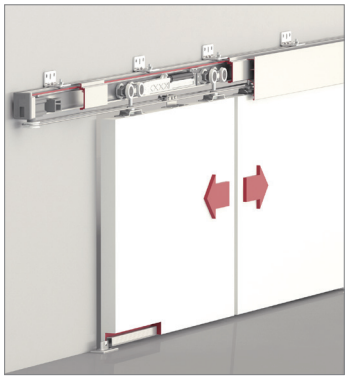

22 - 60 mm | 120 | AIR DAMPER

Bilgi / Information

- Minimum kapı genişliği 500 mm olmalıdır.
- Min. Door width 500 mm

Yavaşlatıcı Alternatifi / Soft Closer Alternative

- Sistem üzerinde tek yöne yavaşlatıcı mevcuttur.
- The system has one way soft closing.

121-9801 1 Set İçeriği / 1 Set Includes

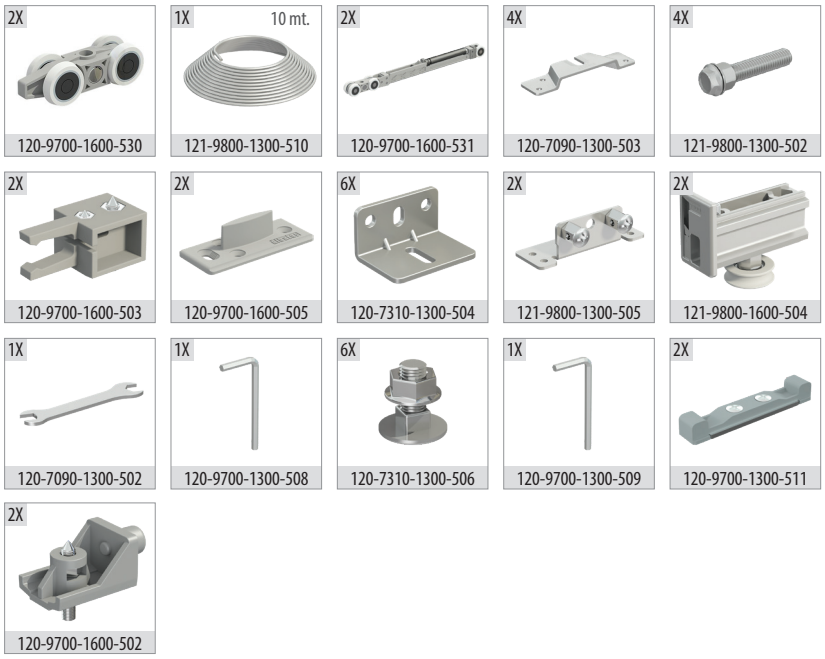

Ray Profilleri / Rail Profiles

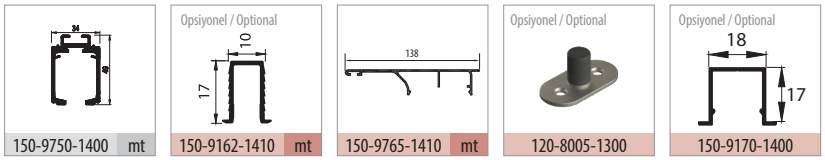

Teknik Detay / Technical Detail

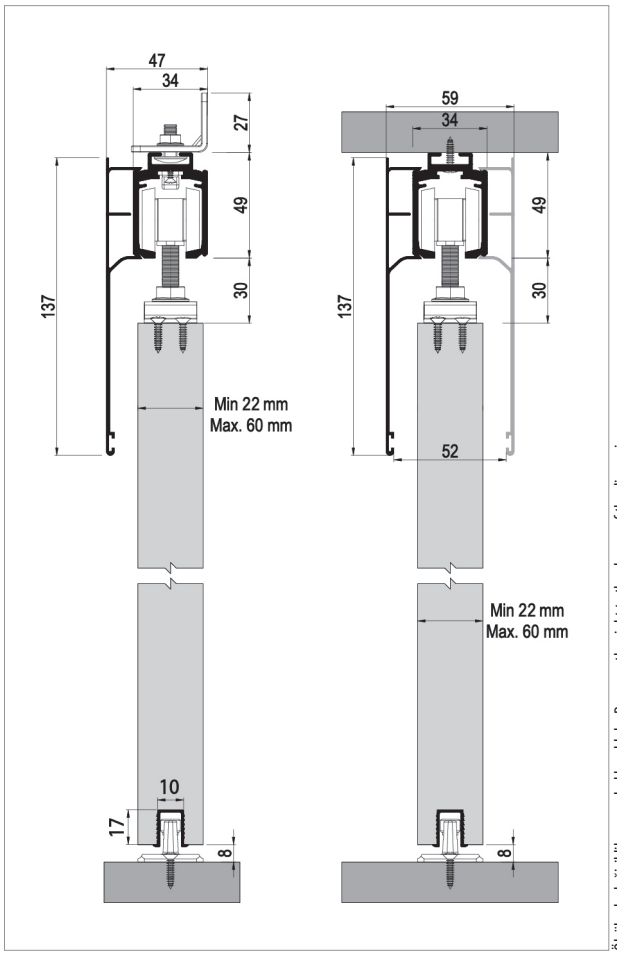

Ölçülerde değişiklik yapma hakkı saklıdır. Reserves the right to the change of the dimensions.

Kod / Code No	Açıklama / Description	Renk / Colour	Birim / Unit			Profil mt. / Profiles mt.			Bağ / Bnd.
121-9801-1600	120 Kg Yavaşlatıcılı Halatlı Sürme Kapı Sistemi / Funicular Sliding Door Has Soft Closing	Gri / Grey	2 Kapı / 1 Set	12	216	-	-	-	-
120-8005-1300	Rulmanlı Alt Klavuz Tekeri / Lower Guide Wheel With Bearing	Gri / Grey	1 Adet/1 Pcs.	12	576	-	-	-	-
150-9750-1400	Alüminyum Üst Ray Profili / Aluminium Top Rail Profile	Pres / Uncoated	mt.	-	-	3,0	4,0	6,0	2 ad/pcs
150-9162-1410	Alüminyum Alt Klavuz Profili / Aluminium Bottom Slider Profile	Eloksal / Mat Anodized	mt.	-	-	3,0	-	-	20 ad/pcs
150-9765-1410	Alüminyum Alın Kapama / Aluminium Cover Front	Eloksal / Mat Anodized	mt.	-	-	3,0	4,0	6,0	2 ad/pcs
150-9170-1400	Alüminyum Alt Klavuz Profili / Aluminium Bottom Slider Profile	Pres / Uncoated	mt.	-	-			3,0	20 ad/pcs