YANGIN DAYANIMLI KAPI ALTI GİYOTİNİ • DOOR SEAL FIRE PROTECTION - INTERNAL

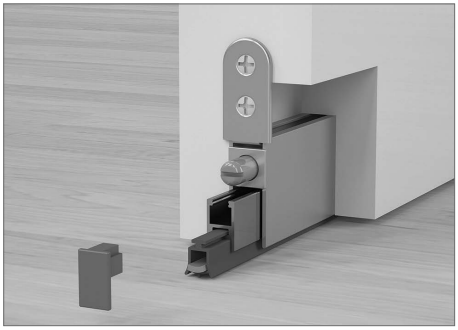

Bilgi / Information

- 0'dan 20 mm alt açıklığa kadar kapatabilme imkanı sunar.
- Mekanizma baskı ayarı yapılabilir.
- 10 cm. kadar kısaltma yapılabilir.
- Özel ölçü için lütfen müşteri temsilciniz ile irtibata geçiniz.
- Özel üretimlerde Minimum 200 adet sipariş kabul edilir.

- Usable for 0 - 20 mm drop
- Pressure can be adjusted
- Shortened up to 10 cm.
- Custom sizes, please contact your customer representative.
- Minimum 200 pcs orders are accepted in for special manufacturers.

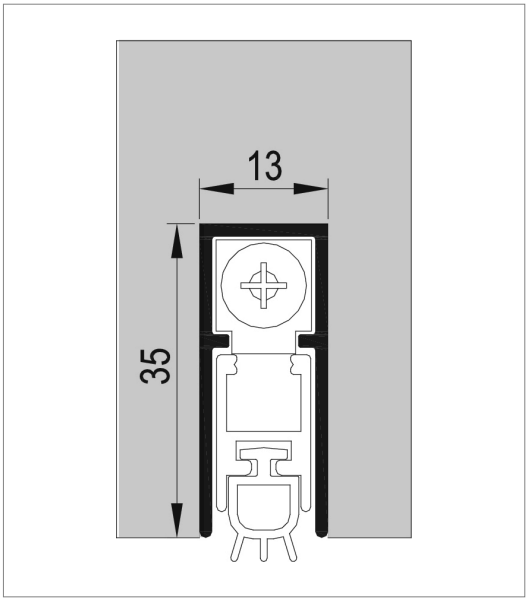

Yangın Dayanım Sertifikası / Fire Resistance Certificate

⚠ Yavaşlatıcılı ürünlerde yavaşlatıcı kurulmadan montaj yapılmamalıdır. Should not assemble products with soft closer without activating the soft closer.

YANGIN DAYANIMLI KAPI ALTI GİYOTİNİ • DOOR SEAL FIRE PROTECTION - INTERNAL

1

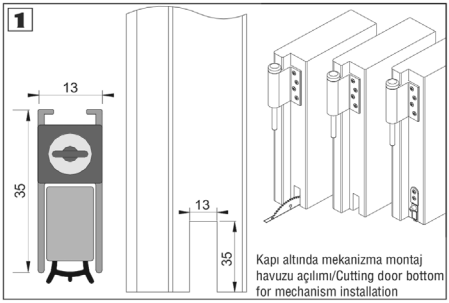

Kapı altında mekanizma montaj havuzu açılımı/Cutting door bottom for mechanism installation

2 Kapı altı zemin mesafesi kontrolü / Control fo distance between the door and floor

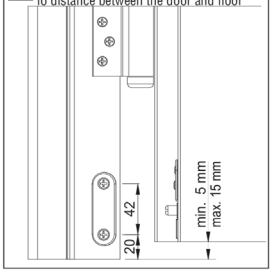

3 Cutting of meschanism , max . 100 mm
Please remove the wicks before

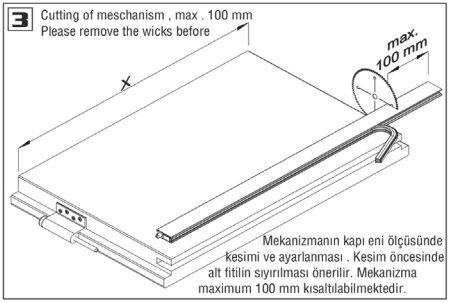

Mekanizmanın kapı eni ölçüsünde kesimi ve ayarlanması . Kesim öncesinde alt fitilin sıyırılması önerilir. Mekanizma maximum 100 mm kısaltılabilmektedir.

4

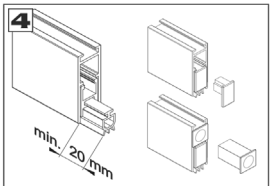

Alt fitili mekanizma boyundan en az 20 mm uzun olarak kesiniz ve fitil tapasını sıkıca profile geçiriniz. / Please cut the wick more than 20 mm from distance of mechanism and install wicks slote to end of profile

1 SET

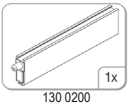

130 0200

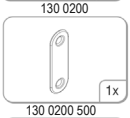

130 0200 500

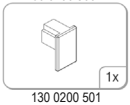

130 0200 501

130 0200 502

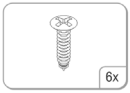

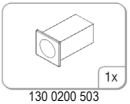

130 0200 503

ART. NO	mm
130-0200-1410-0530	530
130-0200-1410-0830	830
130-0200-1410-0930	930
130-0200-1410-1030	1030
130-0200-1410-1130	1030
130-0200-1410-1230	1230

PAKETLEME / PACKAGING

1 set/1Package

10 set/1box

5

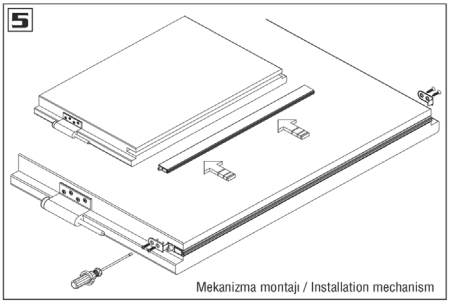

Mekanizma montajı / Installation mechanism

6

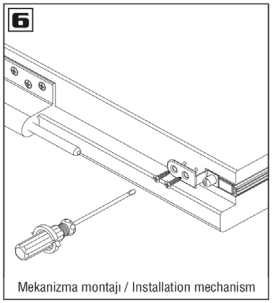

Mekanizma montajı / Installation mechanism

7

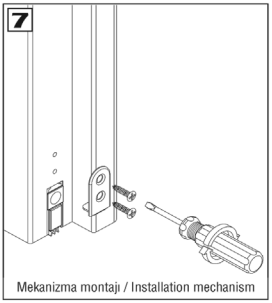

Mekanizma montajı / Installation mechanism

8

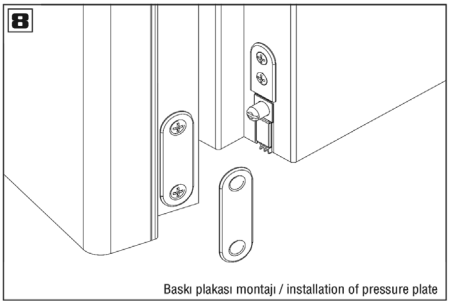

Baskı plakası montajı / installation of pressure plate

9

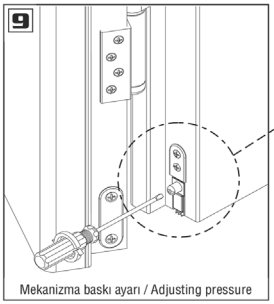

Mekanizma baskı ayarı / Adjusting pressure

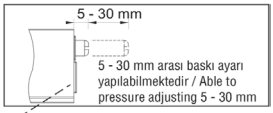

5 - 30 mm arası baskı ayarı yapılabilmektedir / Able to pressure adjusting 5 - 30 mm

Ölçülerde değişiklik yapma hakkı saklıdır. Reserves the right to the change of the dimensions.

⚠ **Yavaşlatıcılı ürünlerde yavaşlatıcı kurulmadan montaj yapılmamalıdır. Should not assemble products with soft closer without activating the soft closer.**

YANGIN DAYANIMLI KAPI ALTI GİYOTİNİ • DOOR SEAL FIRE PROTECTION - INTERNAL

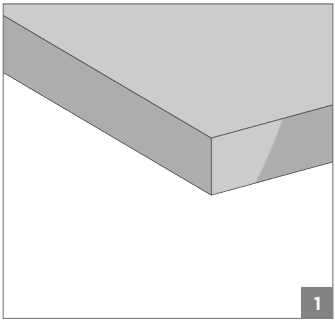

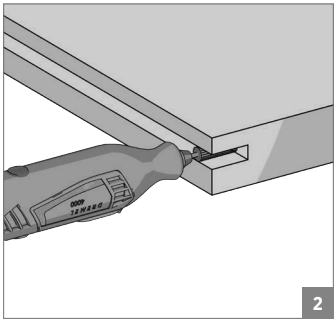

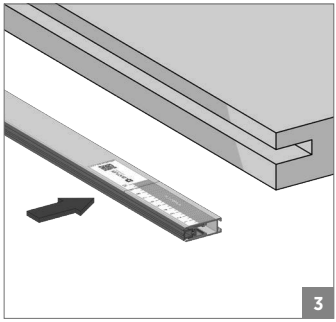

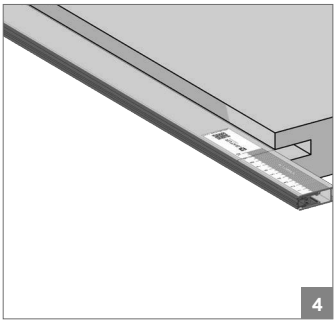

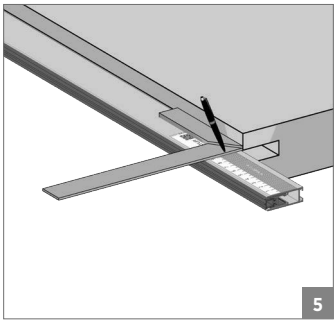

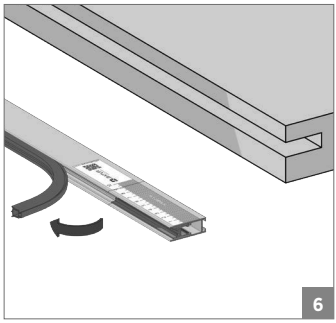

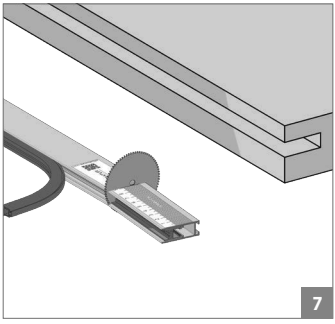

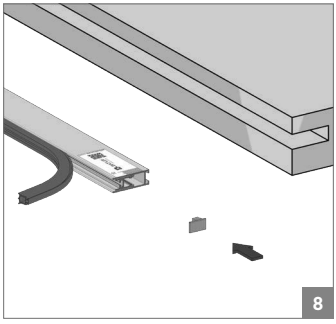

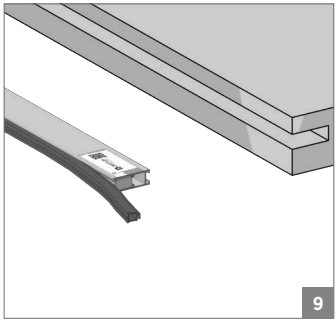

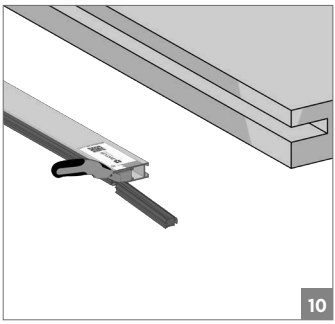

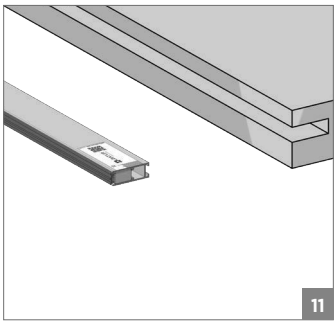

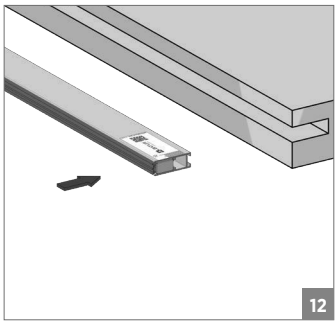

⚠ **Yavaşlatıcılı ürünlerde yavaşlatıcı kurulmadan montaj yapılmamalıdır. Should not assemble products with soft closer without activating the soft closer.**

YANGIN DAYANIMLI KAPI ALTI GİYOTİNİ • DOOR SEAL FIRE PROTECTION - INTERNAL

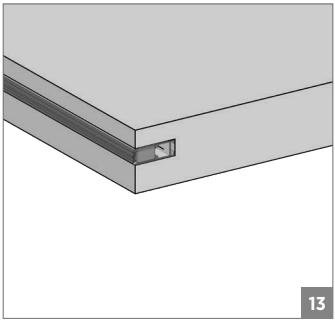

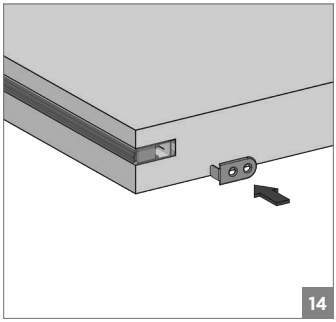

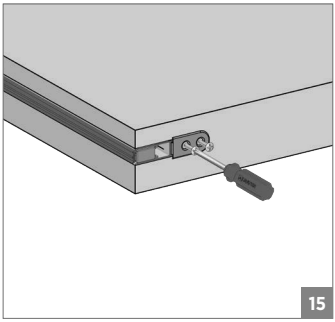

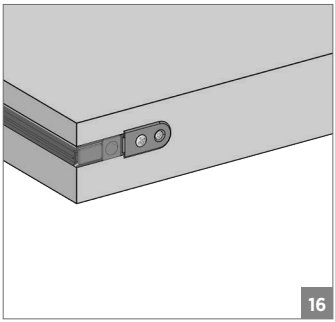

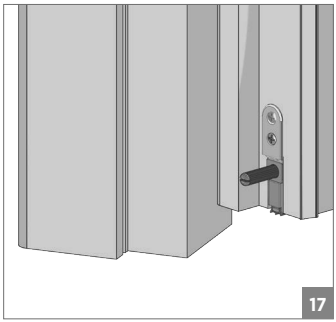

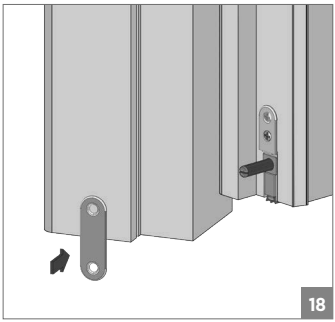

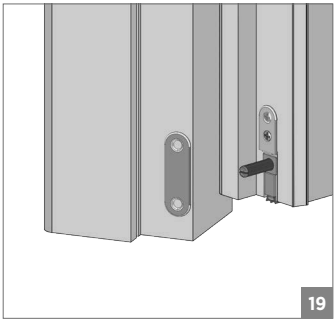

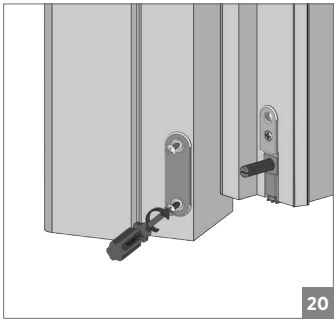

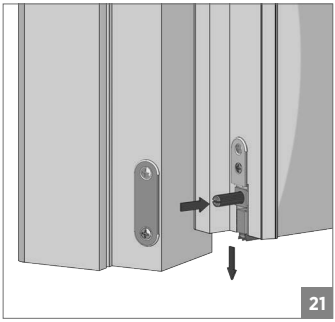

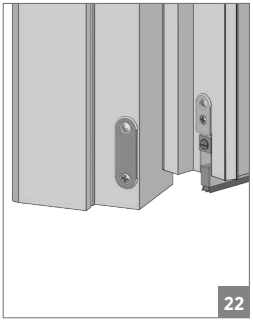

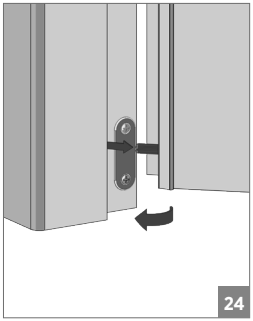

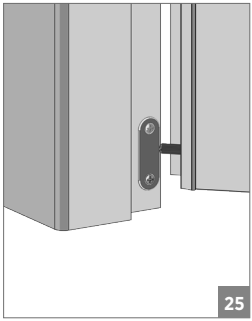

⚠ Yavaşlatıcılı ürünlerde yavaşlatıcı kurulmadan montaj yapılmamalıdır. Should not assemble products with soft closer without activating the soft closer.