KAPI ALTI GİYOTİNİ • DOOR SEAL-INTERNAL

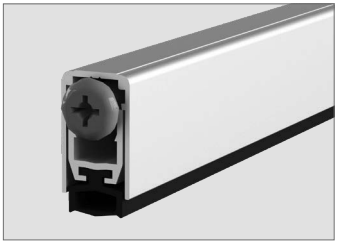

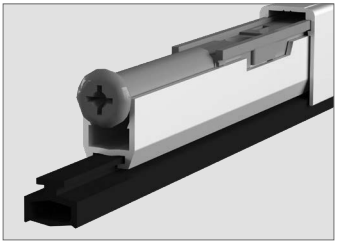

Bilgi / Information

- Tüm ahşap ve alüminyum kapı detaylarında kullanılabilinir.
- 0'dan 13 mm alt açıklığa kadar kapatabilme imkanı sunar.
- Mekanizma baskı ayarı yapılabilir.
- 20 cm. kadar kısaltma yapılabilir.
- Özel ölçü için lütfen müşteri temsilciniz ile irtibata geçiniz.
- Özel üretimlerde minimum 200 adet sipariş kabul edilir.

- Usable for wooden and aluminium doors
- Usable for 0 - 13 mm drop
- Pressure can be adjusted
- Shortened up to 20 cm.
- Custom sizes, please contact your customer representative.
- Minimum 200 pcs orders are accepted in for special manufacturers.

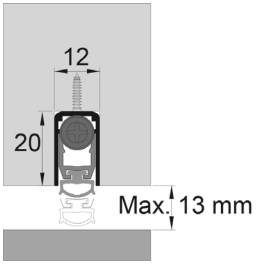

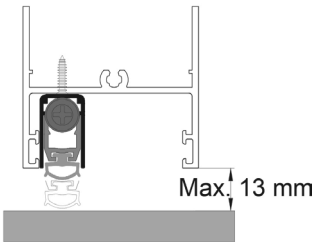

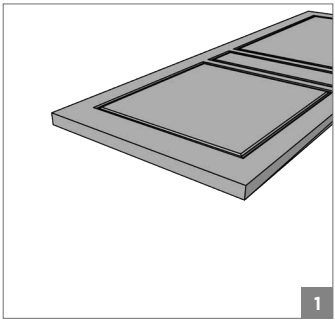

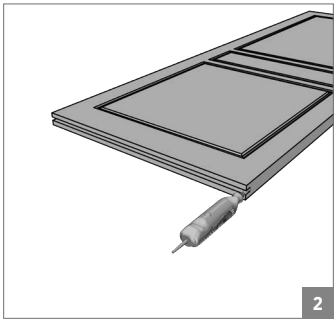

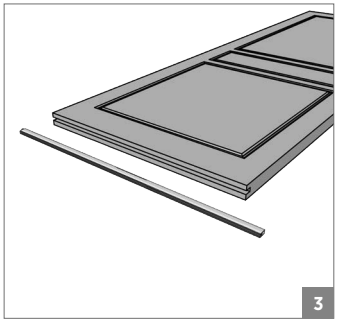

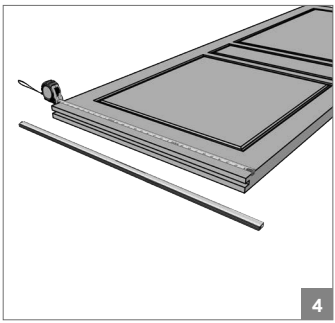

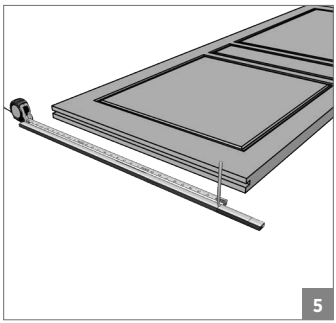

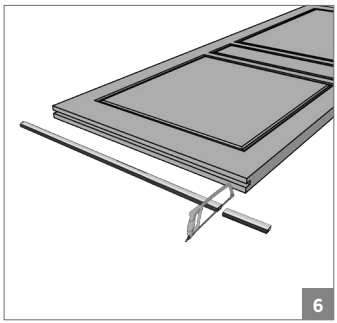

⚠ Yavaşlatıcılı ürünlerde yavaşlatıcı kurulmadan montaj yapılmamalıdır. Should not assemble products with soft closer without activating the soft closer.

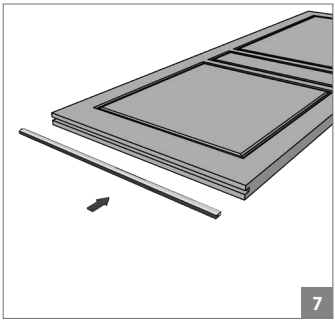

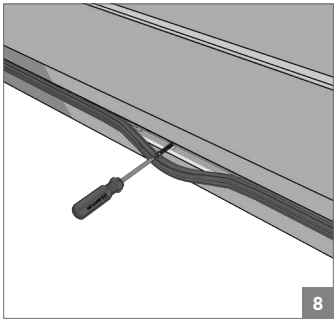

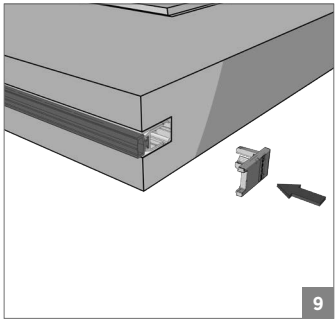

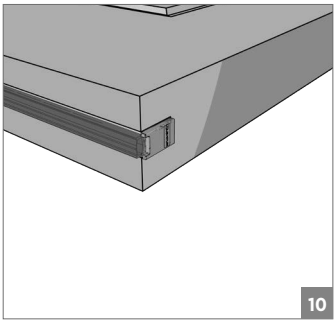

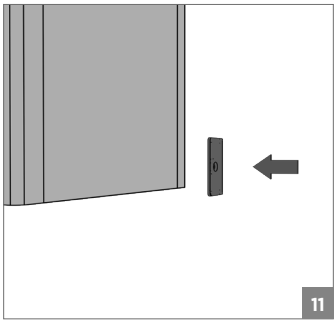

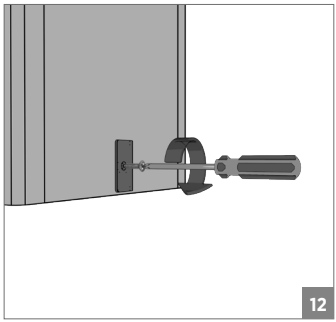

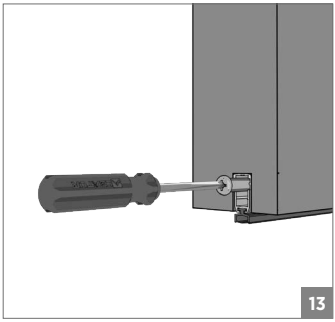

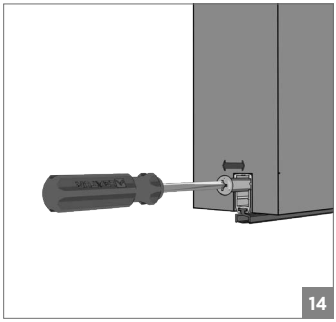

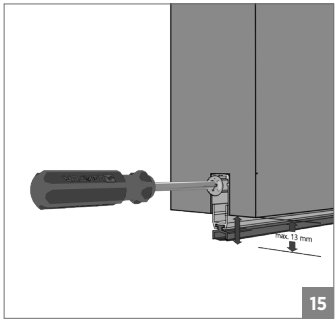

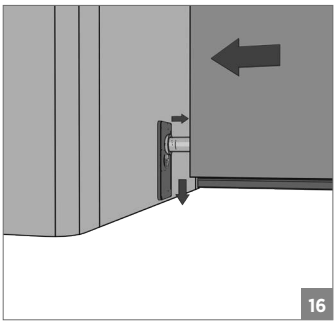

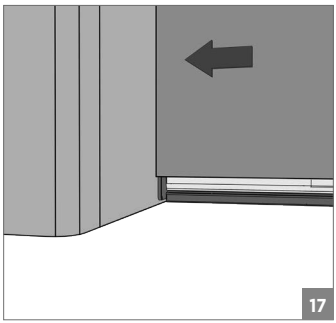

⚠ Yavaşlatıcılı ürünlerde yavaşlatıcı kurulmadan montaj yapılmamalıdır. Should not assemble products with soft closer without activating the soft closer.